ΚΑΤΑΣΚΕΥΗ ΑΝΟΞΕΙΔΩΤΟΥ ΚΡΙΚΟΥ ΠΡΟΣΔΕΣΗΣ ΣΚΑΦΩΝ

ΥΛΙΚΟ: INOX 316L -ΟΛΕΣ ΟΙ ΚΟΛΛΗΣΕΙΣ ΜΕ ΑΝΟΞΕΙΔΩΤΟ ΗΛΕΚΤΡΟΔΙΟ

Στερέωση με 4 ντίζες inox M12x180 με αντίστοιχα περικόχλια ασφαλείας.
Οι ντίζες θα αγκυρωθούν στο κρηπίδωμα με θιξοτροπική ρητίνη δυο συστατικών.

Ψηφιακά υπογεγραμμένο από SPYRIDON FYTILIS
Ημερομηνία: 2021.04.14 10:10:56 EEST

SPYRIDON FYTILIS

ΑΝΟΨΗ ΑΠΟ ΤΟ ΚΡΗΠΙΔΩΜΑ

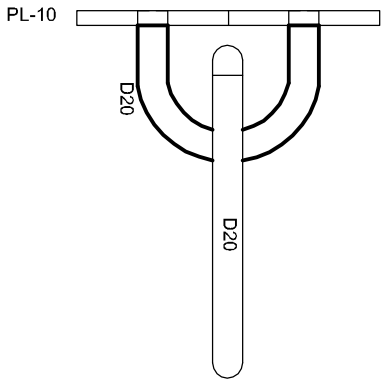

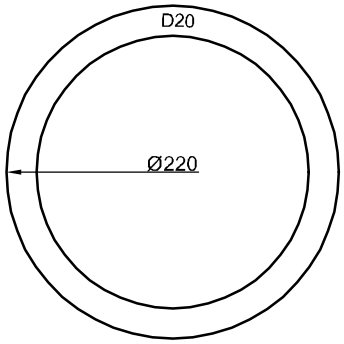

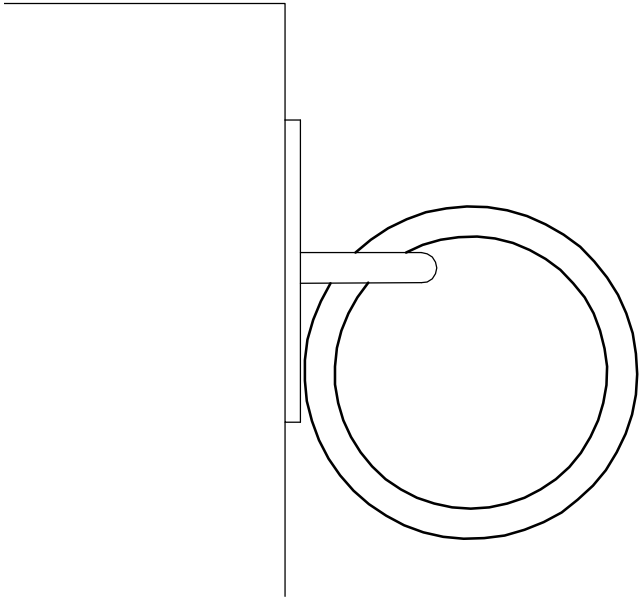

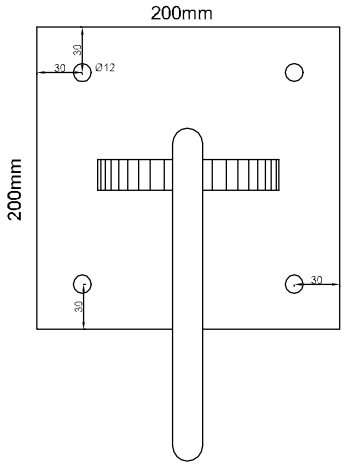
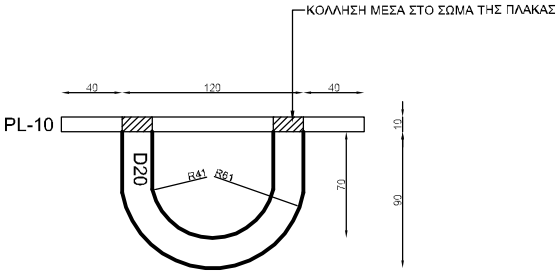
ΟΨΗ ΣΤΟ ΚΡΗΠΙΔΩΜΑ